ES AIDOO PRO HITACHI YUTAKI

Dispositivo para la gestión e integración de equipos de aerotermia de forma remota mediante servicios Cloud. Control a través de la App “Airzone Cloud” (disponible para iOS y Android). Conexión inalámbrica a red mediante Wi-Fi. Alimentación mediante fuente externa suministrada. Funcionalidades:

- Control de los distintos parámetros del equipo.
- Comunicaciones mediante Wi-Fi Dual (2.4/5 GHz).
- Posibilidad de integración mediante API Local y API Cloud.
- Detección de errores durante la comunicación.
- Programación horaria de temperatura y modo de funcionamiento.
- Multiusuario y multisesión.
- Puerto para la integración mediante protocolo Modbus.
- Integración Cloud.
- Cambio de modo automático.
- Gestión de la producción de ACS.
- Límites de temperatura para frío y calor (sólo configurado como temperatura ambiente).

EN AIDOO PRO HITACHI YUTAKI

Device to manage and integrate air to water HP units remotely from the Cloud. Online control with the “Airzone Cloud” App (available for iOS and Android). Wireless Wi-Fi connection. Self-powered by external power supply provided. Functinalities:

- Control of the parameters of the unit.
- Dual Wi-FI communications (2.4/5 GHz).
- Possibility of integration via Local API and Cloud API.
- Communication errors detection.
- Temperature and operating mode time schedules.
- Multi-user and multi-session.
- Port for integration via Modbus protocol.
- Cloud integration.
- Automatic mode change.
- DHW production management.
- Temperature limits for hot and cold (only configured as room temperature).

PT AIDOO PRO HITACHI YUTAKI

Dispositivo para a gestão e integração de equipamento de aerotermia remotamente através da Cloud. Controlo através do App “Airzone Cloud” (disponível para iOS e Android). Conexão sem fios à rede por Wi-Fi. Alimentação própria através de fonte de alimentação externa fornecida. Funcionalidades:

- Controlo dos diferentes parâmetros do equipamento.
- Comunicações Wi-Fi Dual (2.4/5 GHz) .
- Possibilidade de integração via Local API e Cloud API.
- Deteção de erros durante a comunicação.
- Programação horária de temperatura e modo de funcionamento.
- Multiusuário e multisessão.
- Porta para a integração através do protocolo Modbus.
- Cloud integração.
- Troca de modo automático.
- Gestão da produção de AQS.
- Limites de temperatura para quente e frio (apenas definida como temperatura ambiente).

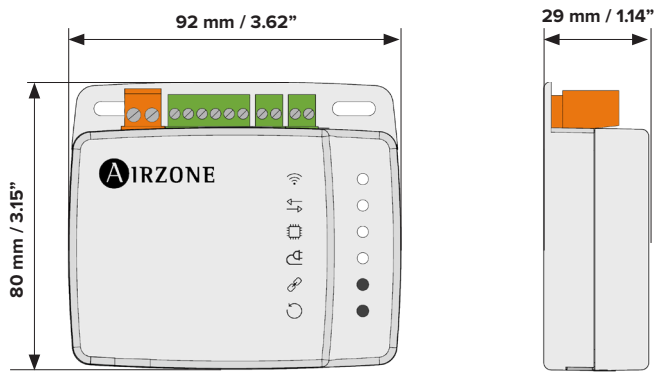

AZAI6WSPHI4

AZAI6WSP

AIRZONE

Contains FCC ID: VPYLBEE5hY1MW
Contains IC: 772C-LBEE5hY1MW

FTAZAI6PHI4D102

ES EN PT FR IT DE

FR AIDOO PRO HITACHI YUTAKI

Dispositif pour la gestion et l’intégration à distance d’unités PAC air-eau, grâce aux services de Cloud. Contrôle via l’application « Airzone Cloud » (disponible sur iOS et Android). Accès sans fil au réseau via Wi-Fi. Alimentation propre via le bloc d’alimentation externe fourni. Fonctionnalités :

- Contrôle des différents paramètres de l’unité.
- Communications via Wi-Fi Dual (2.4/5 GHz)
- Possibilité d’integration via API Locale et API Cloud.
- Détection d’erreurs durant la communication.
- Programmation horaire de la température et du mode de fonctionnement.
- Multi-utilisateur et multisession.
- Port pour l’intégration via le protocole Modbus.
- Intégration Cloud.
- Changement de mode automatique.
- Gestion de la production d'ECS.
- Limites de température pour le chaud et le froid (seulement configuré à la température ambiance).

IT AIDOO PRO HITACHI YUTAKI

Dispositivo per la gestione e l’integrazione di unità idronica in remoto mediante servizi Cloud. Controllo mediante l’App “Airzone Cloud” (disponibile per iOS e Android). Connessione alla rete Wi-Fi. Alimentazione propria tramite alimentatore esterno in dotazione. Funzionalità:

- Controllo dei diversi parametri dell’unità.
- Comunicazione Wi-Fi Dual (2.4/5 GHz).
- Possibilità d’integrazione tramite API Locale e Cloud API.
- Rilevamento di errori durante la comunicazione.
- Programmazione oraria di temperatura e modo di funzionamento.
- Multiutente e multisessione.
- Porta per l’integrazione mediante protocollo Modbus.
- Integrazioni Cloud.
- Cambio automatico di modo.
- Gestione della produzione di ACS.
- Limiti di temperatura per caldo e freddo (configurato solo come temperatura ambiente).

DE AIDOO PRO HITACHI YUTAKI

Gerät zur Fernverwaltung und Integration von Aerothermie-Geräten über Cloud-Dienste. Steuerung über die App “Airzone Cloud“ (verfügbar für iOS und Android). Funkverbindung mit dem Netz über WLAN. Eigene Spannungsversorgung über mitgeliefertes externes Netzteil. Funktionen:

- Steuerung der verschiedenen Anlagenparameter.
- Dual Wi-Fi-Kommunikation (2,4/5 GHz)
- Möglichkeit der Integration über lokale API und Cloud-API
- Fehlererkennung während Mitteilung.
- Zeitprogrammierung für Temperatur und Betriebsmodus.
- Mehrfachnutzer und Mehrfachsitzung.
- Port für die Integration über das Modbus-Protokoll.
- Cloud Integration.
- Automatischer Moduswechsel.
- Verwaltung der DHW-Produktion.
- Temperaturgrenzen für heiß und kalt (nur als Raumtemperatur konfiguriert).

(ES) CARACTERÍSTICAS TÉCNICAS
(EN) TECHNICAL SPECS
(PT) CARACTERÍSTICAS TÉCNICAS

1 Puerto RS485 / RS485 Port / Porta RS485

Cable apantallado y trenzado / Shielded twisted pair / Cabo blindado e trançado	2 x 0.22 + 2 x 0.5 mm2 (AWG 23 – 2 wired + AWG 20 – 2 wired)
Protocolo de comunicaciones / Communication protocol / Protocolo de comunicação	RS-485 Par – 19200 bps

2 Conexión con unidad interior / Connection to indoor unit / Conexão ao equipamento

Tipo de alimentación / Type of power supply / Tipo de alimentação	Vdc
V max	18 V
I max	2 A
V in	12 - 16 V
Consumo / Consumption / Consumo	1.85 W

7 Entrada digital / Digital input / Entrada digital

Estado / State / Estado	Libre de tensión / Voltage-free / Livre de tensão
Distancia máxima / Maximum distance / Distância máxima	10 m (32.8 ft)

8 Salida de relé / Relay output / Saída de relé

V max	12 V
I max	1 A

WI-FI

Protocolo / Protocol / Protocolo	WI-FI – CERTIFIED TM 802.11a/b/g/n/ac
Modelo / Model / Modelo	LBEE5HY1MW
Frecuencia de comunicación / Communication frequency / Frequência de comunicação	2.4 GHz (max. 150 Mbps) 5 GHz (max. 433 Mbps)
Potencia máxima - Potencia de antena / Maximum power - Antenna power / Potência máxima - Potência da antena	19.5 dBm
Sensibilidad / Sensitivity / Sensibilidade	- 82 dBm
Dirección IP / IP address / Endereço IP	DHCP

Bluetooth

Protocolo / Protocol / Protocolo	Bluetooth v5.0 EDR and BLE specification
Clase Bluetooth / Bluetooth class / Classe Bluetooth	Class-1, class-2 and class-3 transmitter

Temperaturas operativas / Operating temperatures / Temperatura de operaçao

Almacenaje / Storage / Armazenamento	- 20 ... 70 °C (- 4 ... 158 °F)
Funcionamiento / Operation / Funcionamento	0 ... 45 °C (32 ... 113 °F)
Rango de humedad de funcionamiento / Operating humidity rango / Intervalo de humidade de funcionamento	5 ... 90 % (non-condensing)

Aspectos mecánicos / Mechanical aspects / Aspectos mecânicos

Grado de protección / Protection class / Grau de proteção	IP 41
Peso / Weight / Peso	130 g (0.29 lb)

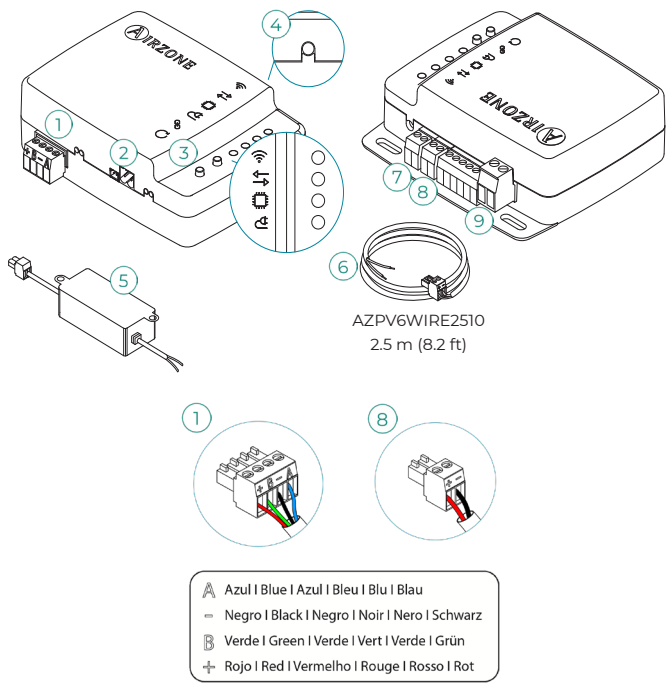

FCC / ISED

(ES) Este dispositivo cumple con FCC / ISED regulatory notices.
(EN) This device complies with FCC / ISED regulatory notices.
(PT) Este dispositivo está em conformidade com os avisos normativos FCC / ISED.
(FR) Ce dispositif est conforme aux avis réglementaires de la FCC / ISED de l’ISDE regulatory notices.
(IT) Questo dispositivo è conforme alle normative regolamentari FCC / ISED.
(DE) Dieses Gerät entspricht den FCC / ISED Bestimmungen.

airzonecontrol.com

Marie Curie, 21
29590 Málaga
Spain

(FR) CARACTÉRISTIQUES TECHNIQUES
(IT) CARATTERISTICHE TECNICHE
(DE) TECHNISCHE DATEN

1 Port RS485 / Porta RS485 / RS485-Port

Câble torsadé et blindé / Cavo schermato / Abgeschirmtes Kabel und umflochten	2 x 0.22 + 2 x 0.5 mm2 (AWG 23 – 2 wired + AWG 20 – 2 wired)
Protocole de communication / Protocollo di comunicazione / Kommunikationsprotokoll	RS-485 Par – 19200 bps

2 Connexion avec l’unité gainable / Collegamento con le unità del condotto / Anschluss mit Leitungsgerät

Type d’alimentation / Tipo di alimentazione / Versorgungsart	Vdc
V max	18 V
I max	2 A
V in	12 - 16 V
Consommation / Consumo / Leistungsaufnahme	1.85 W

7 Entrée numérique / Input digitale / Digitale Eingabe

État / Stato / Zustand	Libre de tension / Libere da tensione / Spannungsfrei
Distance maximale / Distanza massima / Maximale Entfernung	10 m (32.8 ft)

8 Sortie relais / Uscita a relè / Relaisausgang

V max	12 V
I max	1 A

WI-FI

Protocole / Protocollo / Protokoll	WI-FI – CERTIFIED TM 802.11a/b/g/n/ac (802.11n up to 150 Mbps)
Modèle / Modello / Modell	LBEE5HY1MW
Fréquence de communication / Frequenza di comunicazione / Kommunikationsfrequenz	2.4 GHz (max. 150 Mbps) 5 GHz (max. 433 Mbps)
Force maximale - Force de l’antenne / Massima potenza - Potenza d’antenna / Maximalleistung - Leistung der Antenne	19.5 dBm
Sensibilité / Sensibilità / Empfindlichkeit	- 82 dBm
Adressage IP / Indirizzamento IP / Standard-IP-Adressierung	DHCP

Bluetooth

Protocole / Protocollo / Protokoll	Bluetooth v5.0 EDR and BLE specification
Catégorie Bluetooth / Classe Bluetooth / Bluetooth Klasse	Class-1, class-2 and class-3 transmitter

Températures opérative / Termperature operative / Betriebstemperaturen

De stockage / Stoccaggio / Lagerung	- 20 ... 70 °C (- 4 ... 158 °F)
De fonctionnement / Funzionamento / Betrieb	0 ... 45 °C (32 ... 113 °F)
Plage d’humidité de fonctionnement / Rango di umidità di funzionamento / Zulässige Luftfeuchtigkeit	5 ... 90 % (non-condensing)

Aspects mécaniques / Aspetti meccanici / Mechanische Aspekte

Degré de protection / Grado di protezione/ Schutzklasse	IP 41
Poids / Peso / Gewicht	130 g (0.29 lb)

RESET

3

(ES) Reinicio del dispositvo.
(EN) Device reboot .
(PT) Reinicie o dispositivo
(FR) Réinitialisation du dispositif.
(IT) Riavvio del dispositivo.
(DE) Gerät-Neustart.

4

(ES) Reinicio proceso de asociación.
(EN) Association process reset.
(PT) Reinicie o processo de associação.
(FR) Réinitialisation du processus d'association.
(IT) Riavvio del processo di associazione.
(DE) Pairing-Neustart.

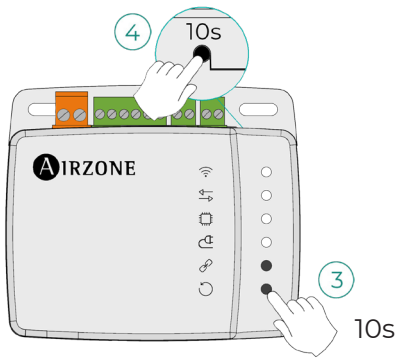

(ES) MONTAJE Y CONEXIÓN / (EN) ASSEMBLY AND CONNECTION / (PT) MONTAGEN E CONEXÃO / (FR) MONTAGE ET CONNEXION / (IT) MONTAGGIO E COLLEGAMENTI / (DE) MONTAGE UND VERBINDUNG

(ES) El mando de la unidad debe mantenerse funcionando paralelamente a su Aidoo Pro.
(EN) The unit controller must remain working in parallel with your Aidoo Pro.
(PT) É necessário que o comando à distância permaneça funcionando paralelamente ao seu Aidoo Pro.
(FR) La télécommande de l'unité doit fonctionner en parallèle à votre Aidoo Pro.
(IT) Il comando/telecomando dovrà essere comunque collegato e funzionante insieme all'Aidoo Pro.
(DE) Der Steuerer des Geräts muss gleichzeitig mit Ihrem Aidoo Pro laufen.

(ES) IMPORTANTE: No permite imponer la temperatura de trabajo externa de un termostato de terceros.
(EN) IMPORTANT: It does not allow imposing the external operating temperature of a third-party thermostat.
(PT) IMPORTANTE: Não permite impor a temperatura de trabalho externa de um termostato de terceiros
(FR) ATTENTION: Il ne permet pas d'imposer la température de fonctionnement externe d'un thermostat tiers.
(IT) IMPORTANTE: Non consente di imporre la temperatura di funzionamento esterna di un termostato di terze parti.
(DE) WICHTIG: Es erlaubt nicht, die externe Betriebstemperatur eines Drittanbieter-Thermostats vorzugeben.

0

(ES) Ver apartado Configuración.
(EN) See Configuration section.
(PT) Consulte o secção de Configuração.
(FR) Voir la section Configuration.
(IT) Vedi sezione Configurazione.
(DE) Siehe abschnitt Konfiguration.

1

2 a. b.

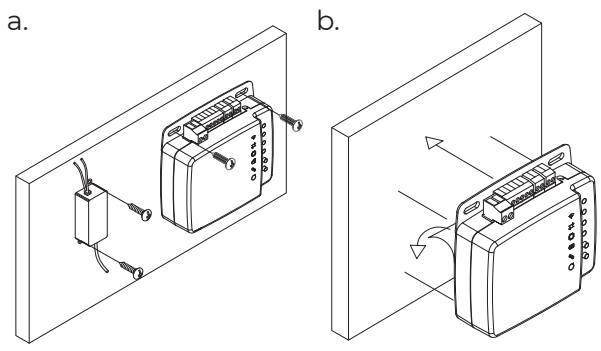

3

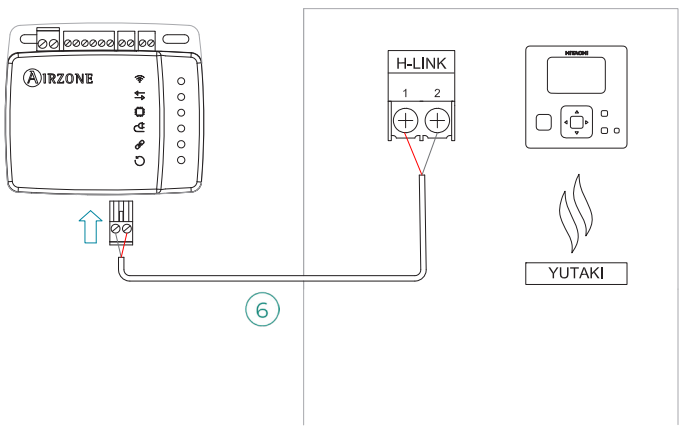

4

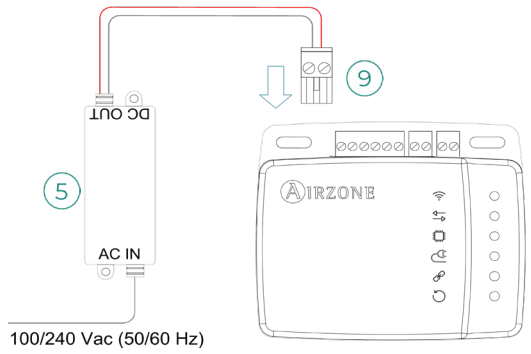

(ES) IMPORTANTE: Para alimentar el dispositivo Aidoo Pro utilice la fuente suministrada. Utilice una única fuente por dispositivo. Se recomienda llevar el cableado de las entradas digitales por una tráquea independiente.

(EN) IMPORTANT: To power the Aidoo Pro device use the supplied power supply. Use only one power supply per device. It is recommended that the wiring of the digital inputs be routed through a separate conduit.

(PT) IMPORTANTE: Para alimentar o dispositivo Aidoo Pro, utilizar a fonte de alimentação fornecida. Utilizar apenas uma fonte de alimentação por dispositivo. Recomenda-se que a cablagem das entradas digitais seja encaminhada através de uma conduta separada.

(FR) ATTENTION : Pour alimenter le dispositif Aidoo Pro, utilisez l'alimentation électrique fournie. N'utilisez qu'une seule alimentation par appareil. Il est recommandé de faire passer le câblage des entrées numériques par un conduit séparé.

(IT) IMPORTANTE: Per alimentare il dispositivo Aidoo Pro utilizzare la sorgente fornita. Utilizzare una singola sorgente per dispositivo. Si consiglia di trasportare il cablaggio degli ingressi digitali in un tubo Corrugato separato.

(DE) WICHTIG: Verwenden Sie für die Stromversorgung des Aidoo Pro-Geräts das mitgelieferte Netzteil. Verwenden Sie nur ein Netzteil pro Gerät. Es wird empfohlen, die Verdrahtung der digitalen Eingänge in einem separaten Kabelkanal zu verlegen.

5

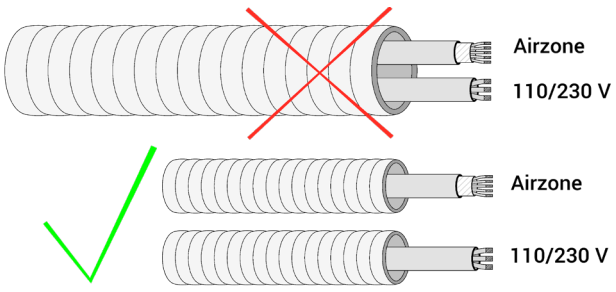

(ES) IMPORTANTE: El equipo debe alimentarse por una fuente de alimentación limitada que cumpla la clase PS2 de la norma IEC 62368-1.

(EN) IMPORTANT: The equipment shall be supplied by a limited power source meeting class PS2 of the standard IEC 62368-1.

(PT) IMPORTANTE: O equipamento deve ser alimentado por uma fonte de energia limitada que atende a exigência da classe PS2 do padrão 62368-1 da IEC.

(FR) ATTENTION : l'unité doit être alimentée par une source d'alimentation limitée respectant la classe PS2 de la norme IEC 62368-1.

(IT) IMPORTANTE: L'unità deve essere alimentata da una fonte di alimentazione limitata nel rispetto della tipo PS2 della norma IEC 62368-1.

(DE) WICHTIG: Das Gerät muss mit einer begrenzten Stromquelle betrieben werden, die dem Abschnitt PS2 der Norm IEC 62368-1entspricht.

6

7

Airzone Cloud App

(ES) CONFIGURACIÓN / (EN) CONFIGURATION / (PT) CONFIGURAÇÃO / (FR) CONFIGURATION / (IT) CONFIGURAZIONE / (DE) KONFIGURATION

ES

La unidad debe estar configurada de la siguiente manera para su correcto funcionamiento:
1. Seleccionar la opción "Advanced Configuration" en el menú del controlador.
2. Indicar la configuración de trabajo configurando el parámetro "Controller Type" como:
   a. Unit + Room (**Modo temp. ambiente**)
   b. Unit (**Modo temp. de impulsión**)
3. Seleccionar los circuitos controlados por el dispositivo: (C1), (C2) o (C1 + C2).
4. Configurar los circuitos a utilizar en Calefacción como "Fix". Indicar si se tiene ACS.
5. Configurar los circuitos a utilizar en Refrigeración como "Fix".
6. Configurar el parámetro "Central Mode" como "Full".

***Nota**: Es probable que sea necesario un reinicio de la unidad al realizar la configuración.*

EN

The unit must be configured as follows in order to function correctly:
1. Select the "Advanced Configuration" option in the controller menu.
2. Specify the working setting by configuring the "Controller Type" parameter as follows:
   a. Unit + Room (**Room temperature mode**)
   b. Unit (**Supply temperature mode**)
3. Select the circuits controlled by the device: (C1), (C2) or (C1 + C2).
4. Configure the circuits to be used in Heating as "Fix". Indicate whether DHW is available.
5. Configure the circuits to be used in Cooling as "Fix".
6. Configure the parameter "Central Mode" as "Full".

***Note**: The unit may need to be restarted after performing the configuration.*

PT

Para um correto funcionamento, a unidade deve ser configurada da seguinte forma:
1. Selecionar a opção "Advanced Configuration" no menu do controlador.
2. Indicar a configuração de trabalho configurando o parâmetro "Controller Type" como:
   a. Unit + Room (**Modo temp. ambiente**)
   b. Unit (**Modo temp. de impulsão**)
3. Selecionar os circuitos controlados pelo dispositivo: (C1), (C2) ou (C1+C2).
4. Configurar os circuitos que utilizar em Aquecimento como "Fix". Indicar se tem AQS.
5. Configurar os circuitos a utilizar em Refrigeração como "Fix".
6. Configurar o parâmetro "Central Mode" como "Full".

***Nota**: Pode ser necessário reiniciar a unidade quando fizer a configuração.*

FR

Pour garantir le fonctionnement correct de l'unité, celle-ci doit être configurée de la manière suivante:
1. Sélectionnez l'option « Advanced Configuration » dans le menu du contrôleur.
2. Indiquez la configuration de travail en réglant le paramètre « Controller Type » sur:
   a. Unit + Room (**Mode temp. ambiante**)
   b. Unit (**Mode temp. de production**)
3. Sélectionnez les circuits contrôlés par le dispositif : (C1), (C2) ou (C1 + C2).
4. Réglez les circuits à utiliser en mode Chauffage sur « Fix ». Indiquez si vous disposez d'ECS.
5. Réglez les circuits à utiliser en mode Refroidissement sur « Fix ».
6. Réglez le paramètre « Central Mode » sur « Full ».

***Note** : Un redémarrage de l'unité peut être nécessaire pour effectuer la configuration.*

IT

Per un corretto funzionamento, l'unità deve essere configurata nel seguente modo:
1. Selezionare l'opzione "Advanced Configuration" nel menu del controller.
2. Indicare la configurazione di lavoro configurando il parametro "Controller Type" come:
   a. Unit + Room (**Modo temp. ambiente**)
   b. Unit (**Modo temp. di mandata**)
3. Selezionare i circuiti controllati dal dispositivo: (C1), (C2) o (C1 + C2).
4. Configurare i circuiti da utilizzare in Riscaldamento come "Fix". Indicare se è disponibile ACS.
5. Configurare i circuiti da utilizzare in Raffreddamento come "Fix".
6. Configurare il parametro "Central Mode" come "Full".

***Nota**: Durante la configurazione potrebbe essere necessario riavviare l'unità.*

DE

Für einen einwandfreien Betrieb muss das Gerät wie folgt eingestellt werden:
1. Wählen Sie die Option „Advanced Configuration" im Controller-Menü.
2. Geben Sie die Arbeitskonfiguration an, indem Sie den Parameter „Controller Type" wie folgt einstellen:
   a. Unit + Room (**Raumtemperaturbetrieb**)
   b. Unit (**Vorlauftemperaturbetrieb**)
3. Wählen Sie die Kreisläufe, die vom Gerät geregelt werden sollen: (C1), (C2) oder (C1+C2).
4. Stellen Sie die für die Heizung verwendeten Kreisläufe auf „Fixed" ein. Geben Sie an, ob BWW vorhanden ist.
5. Stellen Sie die für die Kühlung verwendeten Kreisläufe auf „Fixed" ein.
6. Stellen Sie den Parameter „Central Mode" auf „Full" ein.

***Hinweis**: Zur Anwendung der Einstellungen kann ein Neustart des Geräts erforderlich sein.*